■

LN5055 /

LN5055 USB
MOSFET

4.2V
1/10
LN5055 USB
LN5055
0.1μA LN5055
25μA
LN5055
IC

■

PDA MP3

■

LN5055

CHRG	**1**	CHRG
		CHRG

■

SOT23-6L

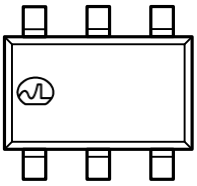

SOT-23-6L
(TOP VIEW)

F5	LN5055

	VBAT	**VBAT**
A	4.2V	± 1%

■

Vin

■

(TA=25 unless otherwise noted)

13. VS

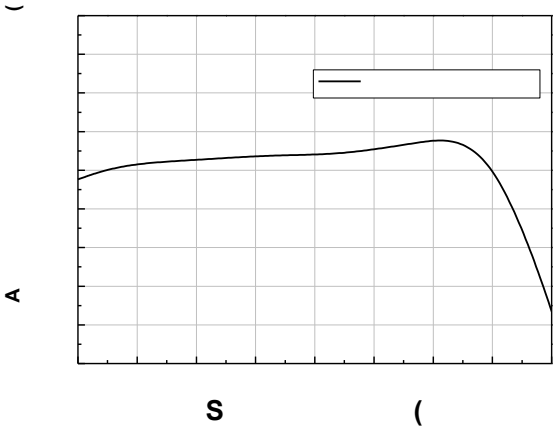

14. CHRG VS

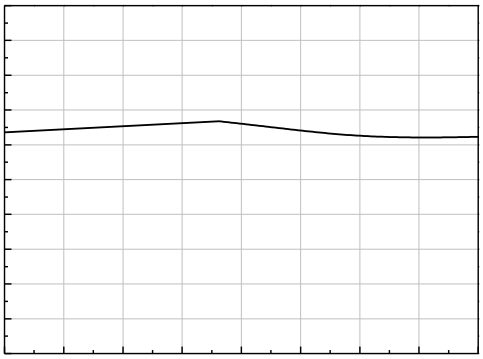

15. VS

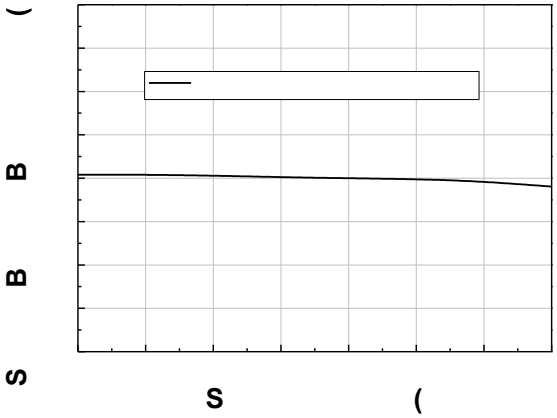

16. VS



17.

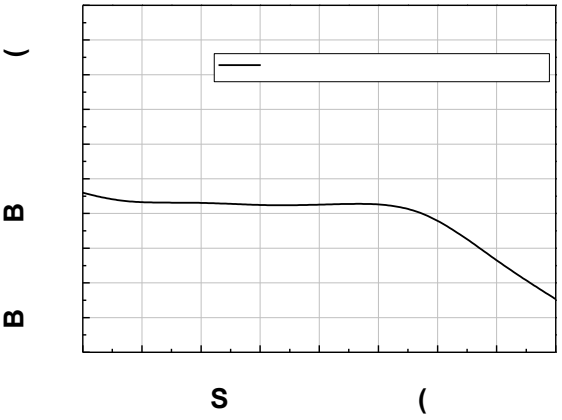

18. VS



■

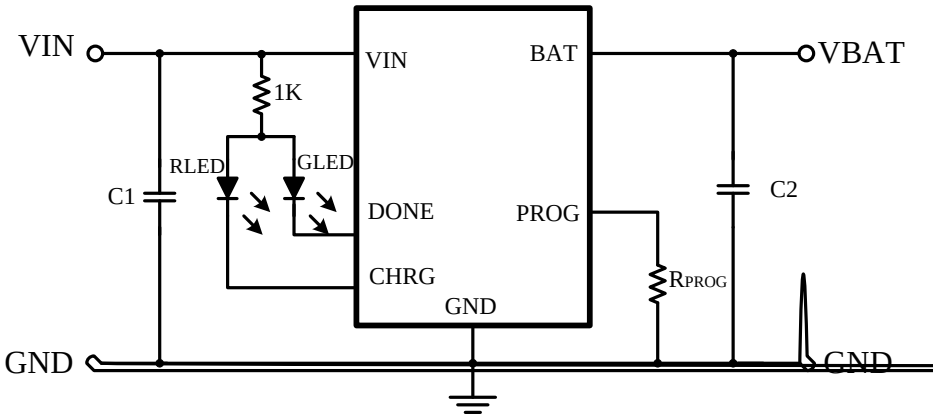

ICH = 1000 / RPROG ICH RPROG PROG

500 R_{PROG} = 1000/0.5 = 2K

RPROG 1% PROG

ICH = (VPROG / RPROG) × 1000

C1=4.7uF C2=10uF PCB