XT4098 ℧

/

PMOSFET

€ /P <</MCIO</MCID 2>> BDC BT /F214 9 Tf 1 TJ CB(74)216.41D5>-8D5>-7 /F1 9 Tf 1CB(74)216.41D5>-8D5>-7 /F1 9 Tf 1C 1.9€

ESOP8	
1	NC

	VIN	-0.3 30	
BAT	Vbat	-0.3 6	V

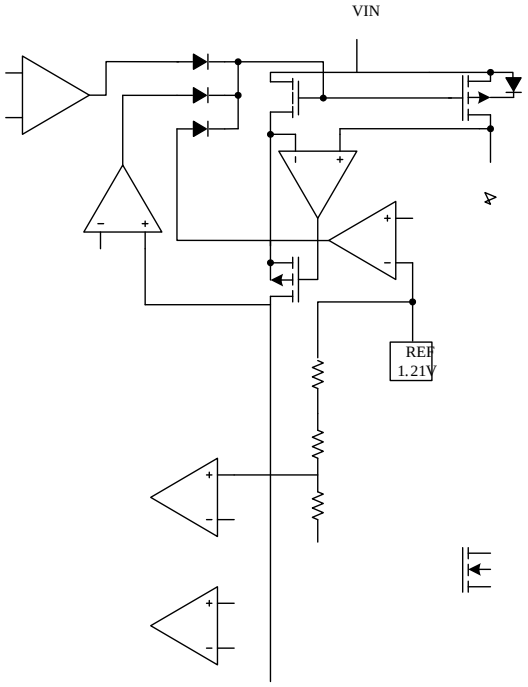

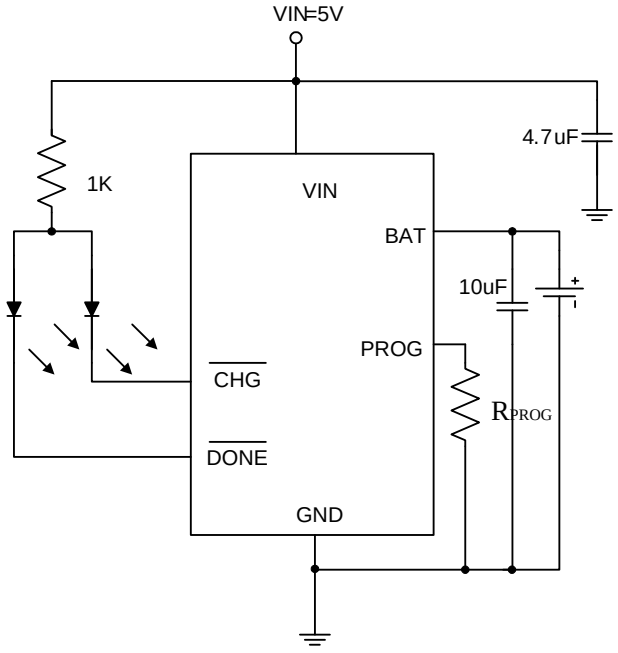

IBAT = (1.2/R_{PROG})*1000

1.BAT

Vin=5V Rpog=2K VBAT IBAT

2.BATT

Vin=5V Rpog=2K VBAT=3.6V

/

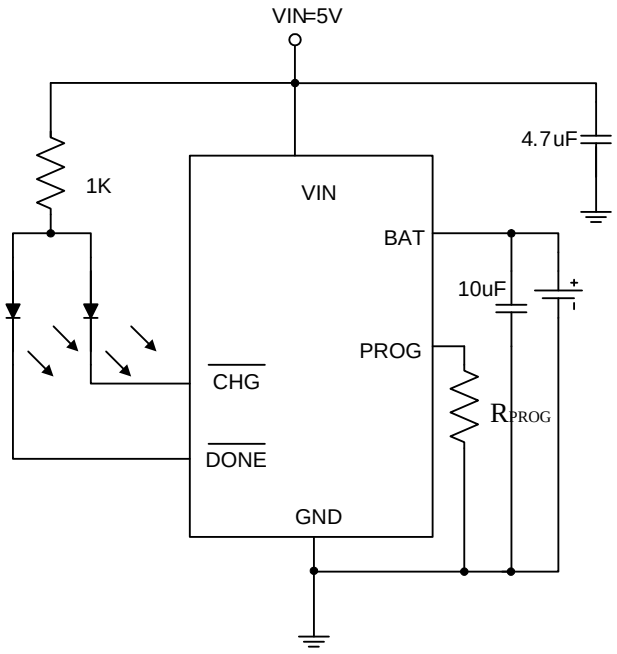

ضي

IBAT = 1200 /

ESOP8

Symbol	Dimensions In Millimeters		Dimensions In Inches	
	Min	Max	Min	Max
A	1.350	1.750	0.053	0.069
A1	0.050	0.150	0.002	0.006
A2	1.350	1.550	0.053	0.061
b	0.330	0.510	0.013	0.020
c	0.170	0.250	0.007	0.010
D	4.700	5.100	0.185	0.200
D1	3.202	3.420	0.126	0.134
E	3.800	4.000	0.150	0.157
E1	5.800	6.200	0.228	0.244
E2	2.313	2.513	0.091	0.099
e	1.270(BSC)		0.050(BSC)	
L	0.400	1.270	0.016	0.050
θ	0 °	8 °	0 °	8 °