PWM/PFM DC-DC

■

LN2403

PWM/PFM CMOS

PWM/PFM

LN2403 MOSFET

92

2A

4

100

■

■

■

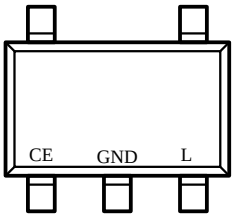

SOT23-5L		
1	CE	
2	GND	
3	LX	
4	VIN	
5	FB	

■

SOT23-5L

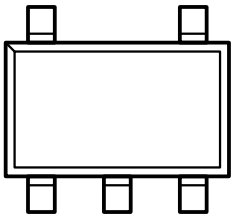

	3	LN2403

	1	FB=0.1V

■

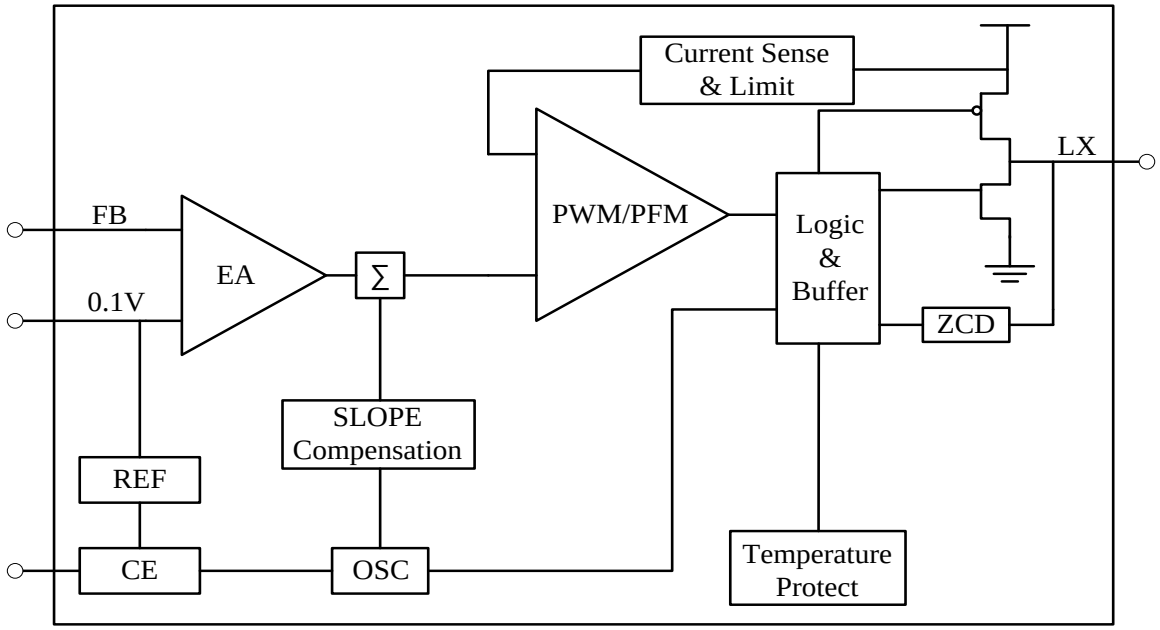

■

	V_{IN}	-0.3 6	V
	V_{OUT}	-0.3 6	
	V_{LX}	-0.3 VIN + 0.3	
CE	Vce	-0.3 VIN + 0.3	V
LX	I_{LX}	3	A

■

VIN=5V ,C_{IN}

VD

VD>>0.1V ILED 0

0.1=(VD-0.1)*R1/R2 2

, VD , VD=1.8V R2/R1=17

VD=0 ILED

ILEDmax=1/RSET × (0.1 + 0.1*R1/R2) 3

ILEDmax 2 3 RSET

VD=1.8V ILEDmax=500mA