1A线性锂离子电池

概述

!Yплр с к !Yплрс 9{hty

¦{.

a h{C9¢ !Yплрс

п ф н±

мк мл

!Yплрс мdz! !Yплрс

opdz!

!Yплрс

特性

мллл Y!

a h{C9¢

9{hty

к

ҕм̂ пф н±

应用范围

t5!

a to a tп

Dt{

!Yплрс 9{hty

/кмл

opdz!

нф ф±

.!¢ .!¢ р±

л±

1A线性锂离子电池充电器

典型应用

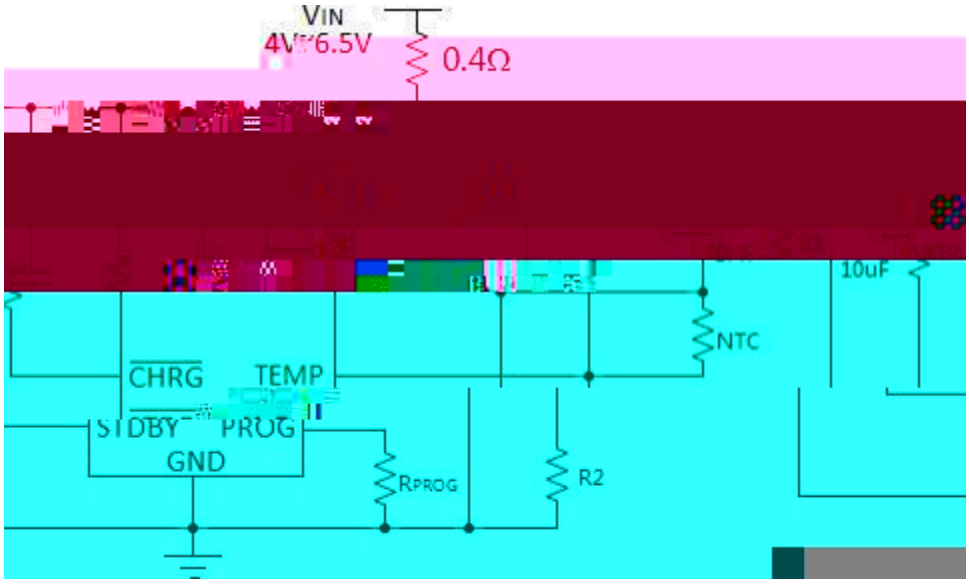

扫描标说明及管脚分布

ESOP8

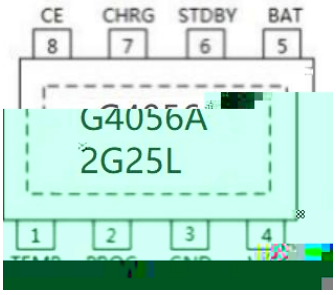

管脚图	丝印字符	丝印字符说明
左示意图	Dплрс !	
	н	
	D	
	нр[	

1A线性锂离子电池充电[redacted]

管脚描述

管脚号	管脚名	描述
м	¢9 a t	
н	twhD	
o	Db5	
п	±/ /	
p	.!¢	
c	{¢5.¸	
т	/ IwD	
y	/9	

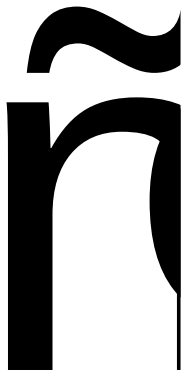

1A线性锂离子电池充电器

ESD与Latch

9{5	пллл±
9{5	плл ±
[l·ǘŎKπ dzLJ	пллY!

结构框图

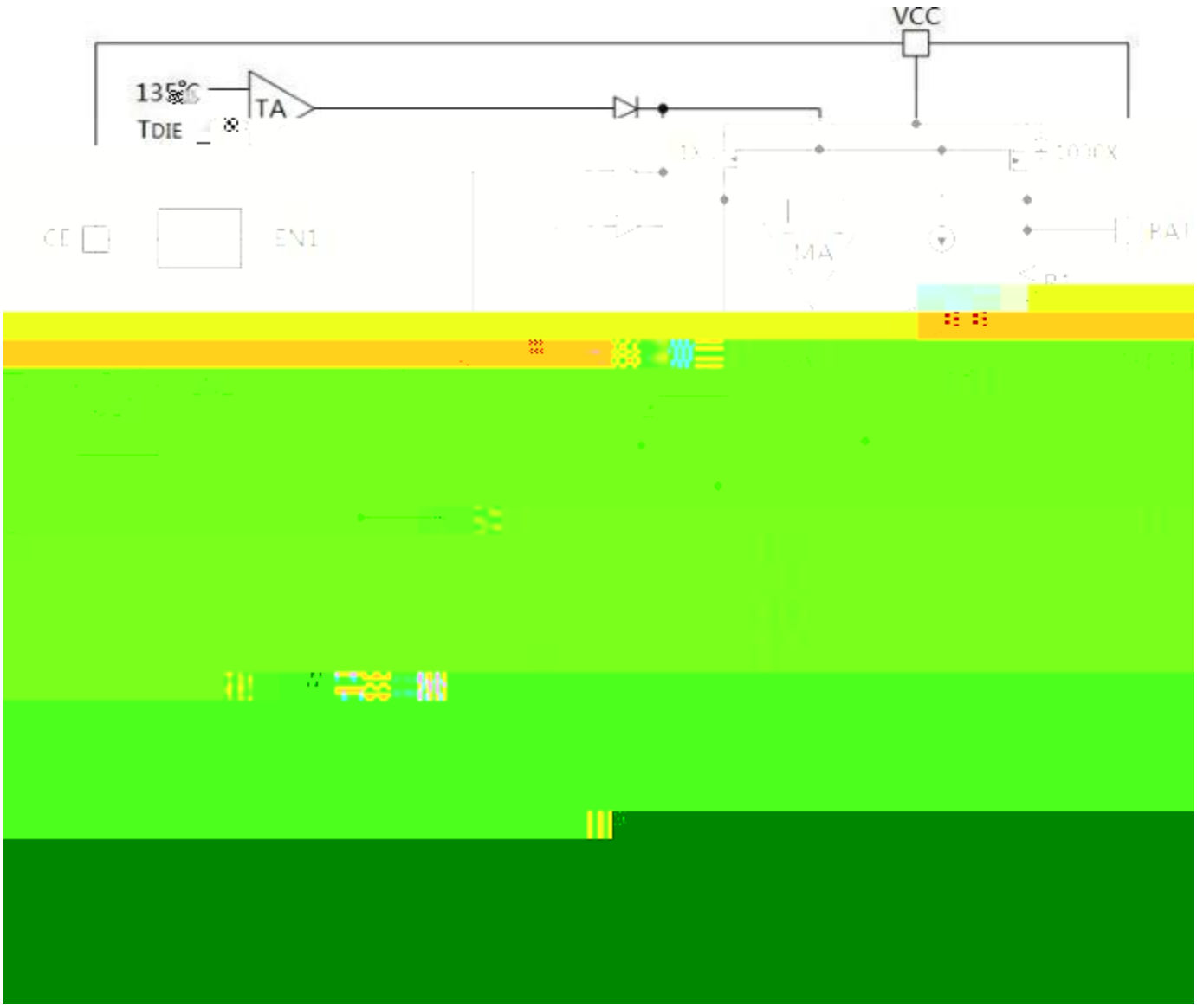

1A线性锂离子电池充电器

电气特性

ó如果没有'特殊说明，环境温度Ґ нрO /

符号	参数	测试条件	最小值	典型值ψ	最大值	单位
±/ /			пфл		сфр	±
		ówtwhDҐмнYύ ó м ύ		нпл	рлл	dz!
L/ /		( )		рл	млл	dz!

i

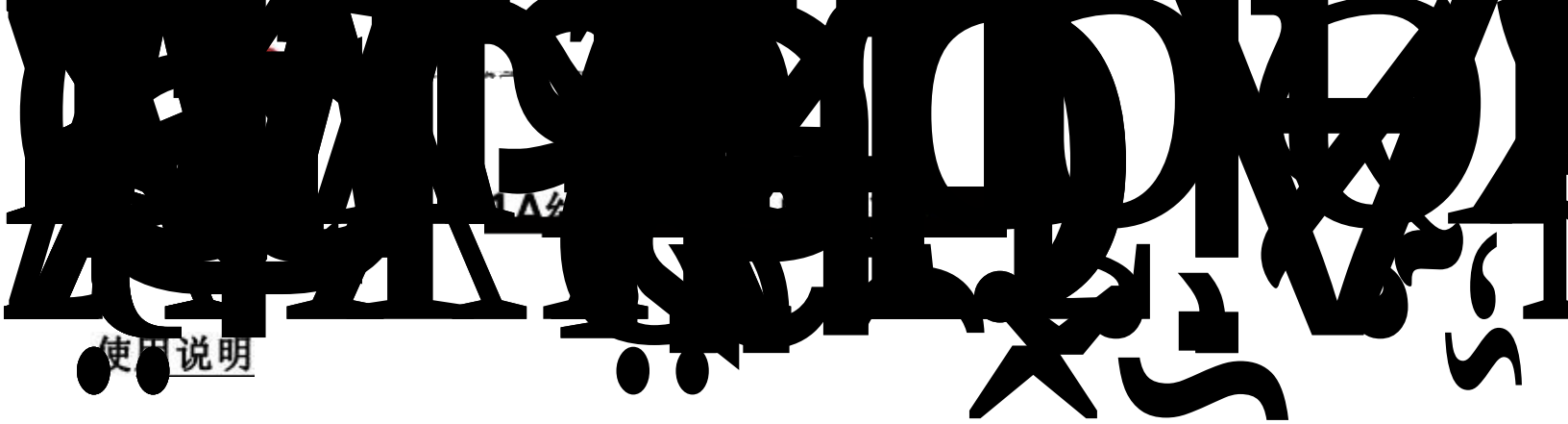

使用说明

!Yплрс ah{C9¢ к

мллл Y! !Yплрс

/IwD {¢5.¸ мор

•工作原理

¦±[h /9 Ƥ !Yплрс н ф

н ф ф± twhD

Db5 п фн± !Yплрс

IwD м

GUANGDONG HSK TECHNOLOGY CO., LTD
地址:深圳市龙华区民治街道民乐路鸿荣源北站商业中心B座601-610/ 电话:0755-82548962 / 传真:0755-83207367

1A线性锂离子电池充电器

/ IwD {¢5.,

封装说明ESOP8

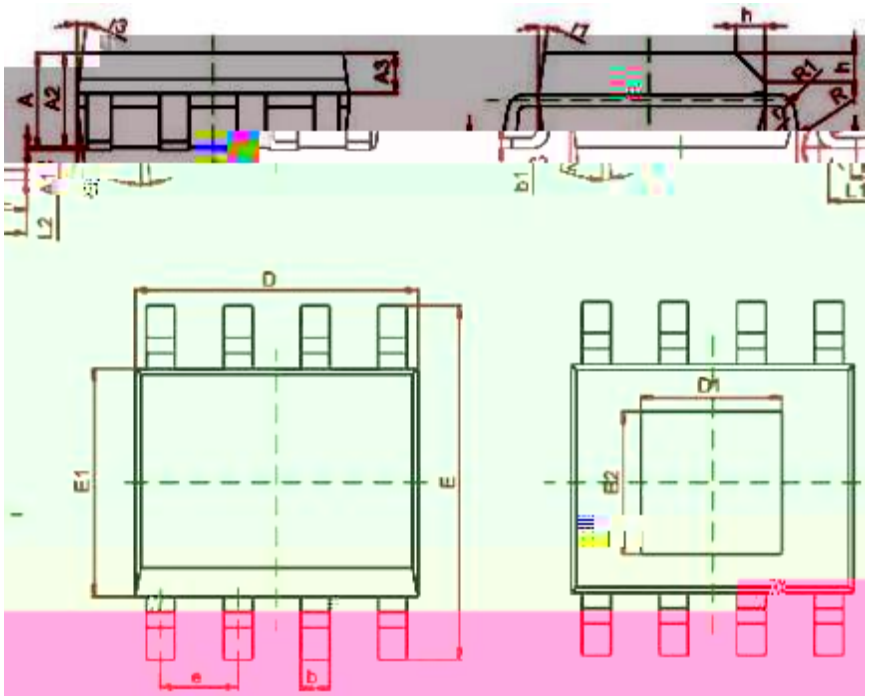

SYMBOL	MIN	NOM	MAX
A	135	1.55	1.70
A l	0	0.10	0.15
A2	1^5	1.40	1.65
A3	OSO	0.60	0.70
b	0.38	-	051
bl	037	0.42	0.47
D	4^0	4.90	5XX)
DI	3.10	3.30	350
E	5^0	6.00	620
El	3^0	3.90	4XX)
E2	220	2.40	2.60
e	1.17	1.27	137
L	0.45	0.60	0)
U	1.04REF		
12	025 BSC		
R	0X)7	-	-
R1	0X)7	-	-
h	030	0.40	050
r	0Á		8Á
rl	15Á	īr	ir
r_2	ir	13-	15Á
r_3	15Á	ir	19Á